ՔԱՆԴՎՈՂ ՊԱՏՈՒՀԱՆՆԵՐԻ ԵՎ ԴՌԱՆ ՈՒՐՎԱԳԾԵՐ

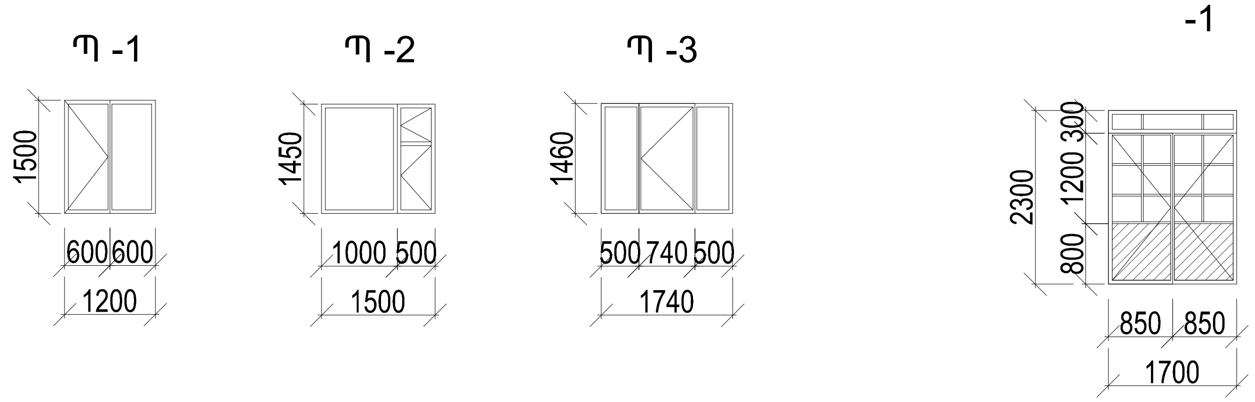

ՔԱՆԴՎՈՂ ՊԱՏՈՒՀԱՆՆԵՐԻ ԵՎ ԴՌԱՆ ՄԱՍՆԱԳԻՐ

Տեսակը	Քանակ	1 հատ մ²	Ընդհանուր մ²
Պ - 1	82	1.80	147.6
Պ - 2	18	2.175	39.15
Պ - 3	15	2.54	38.1
□ - 1	1	3.91	3.91

ՆՈՐ ՏԵՂԱԴՐՎՈՂ ՊԱՏՈՒՀԱՆՆԵՐԻ ԵՎ ԴՌԱՆ ՈՒՐՎԱԳԾԵՐ

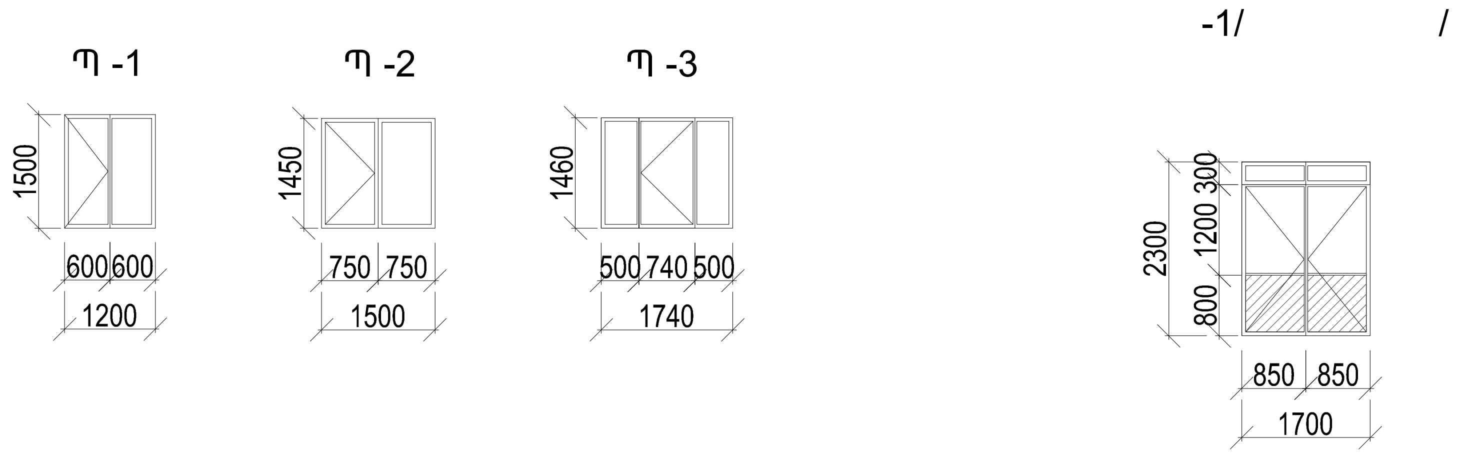

ՆՈՐ ՏԵՂԱԴՐՎՈՂ ՊԱՏՈՒՀԱՆՆԵՐԻ ԵՎ ԴՌԱՆ ՄԱՍՆԱԳԻՐ

Տեսակը	Քանակ	1 հատ մ²	Ընդհանուր մ²
Պ - 1	82	1.80	147.6 որից բացվող 73.8
Պ - 2	18	2.175	39.15 որից բացվող 19.6
Պ - 3	15	2.55	38.1 որից բացվող 16.21
□ - 1	1	3.91	3.91 որից բացվող 3.4

ՀՈՎԱՆՈՑԻ ՏԱՐՐԵՐԻ ՄԱՍՆԱԳԻՐ

ԴԻՐՔ	ԱՆՎԱՆՈՒՄԸ	ՔԱՆ. հատ	ԸՆԴՀԱՆ. ԿԳ.
1	□ 30x4 L =2340 մմ	3	21.5
2	□ 30x4 L =2550 մմ	3	23.5
3	□ 30x4 L =150 մմ	6	2.8
4	□ 30x4 L =200 մմ	3	1.85
5	□ 30x4 L =450 մմ	2	2.80
6	□ 40x4 L =1500 մմ	6	40.0
7	ԽՑԱԿ Φ16 L=200մմ,	6	2.0
8	ԱՆԿՅՈՒՆԱԿ L 63x5 L=600 մմ	2	5.8
	ԱՆԿՅՈՒՆԱԿ L 63x5 L=380 մմ,	2	3.7
	Պոլիկարբոնատի շերտ 8.0 մմ ՀԱՍՏ.		4.0 քմ
	Մետաղե տարրերի ներկում.		4.5 քմ

ՀՈՎԱՆՈՑԻ ՀԱՏԱԿԱԳԻԾ

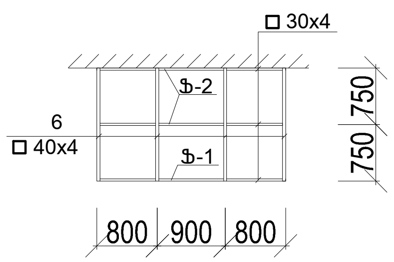

Ֆ -1

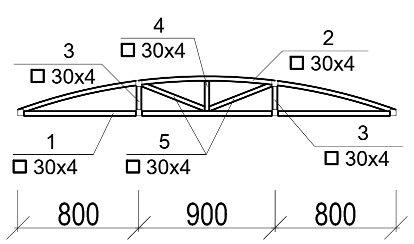

Ֆ -2

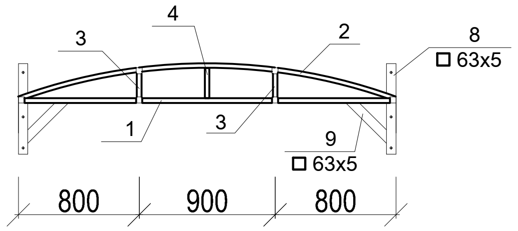

	Երևան քաղաքի Դավթաշեն վարչական շրջանի h.59 մանկապարտեզի հիմնանորոգում			Պատվեր N ԵՔ-ՊԸԱՃՁԲ-14/45-5
			ՃԱՐՏԱՐԱՊԵՏԱՇԻՆԱՐԱՐԱԿԱՆ ՄԱՍ	ՓՈՒԼ / ԹԵՐԹ / ԹԵՐԹԵՐ
ՆԱԽԱԳԾԵՑ	Ա. ԴԱՎԹՅԱՆ		ՔԱՆԴՎՈՂ, ՆՈՐ ՏԵՂԱԴՐՎՈՂ ԴՌԱՆ ԵՎ ՊԱՏՈՒՀԱՆՆԵՐԻ ՈՒՐՎԱԳԾԵՐ; ՄԱՍՆԱԳՐԵՐ ԵՎ ՀՈՎԱՆՈՑ	ԱՆ / ՃՇ-9 / 9
				«ՄԵԳԱՄԵՏՐ» ՍՊԸ